Bombas horizontales monobloc SBA401...403

Rodetes axiales / semi-abiertos

SBA401...403

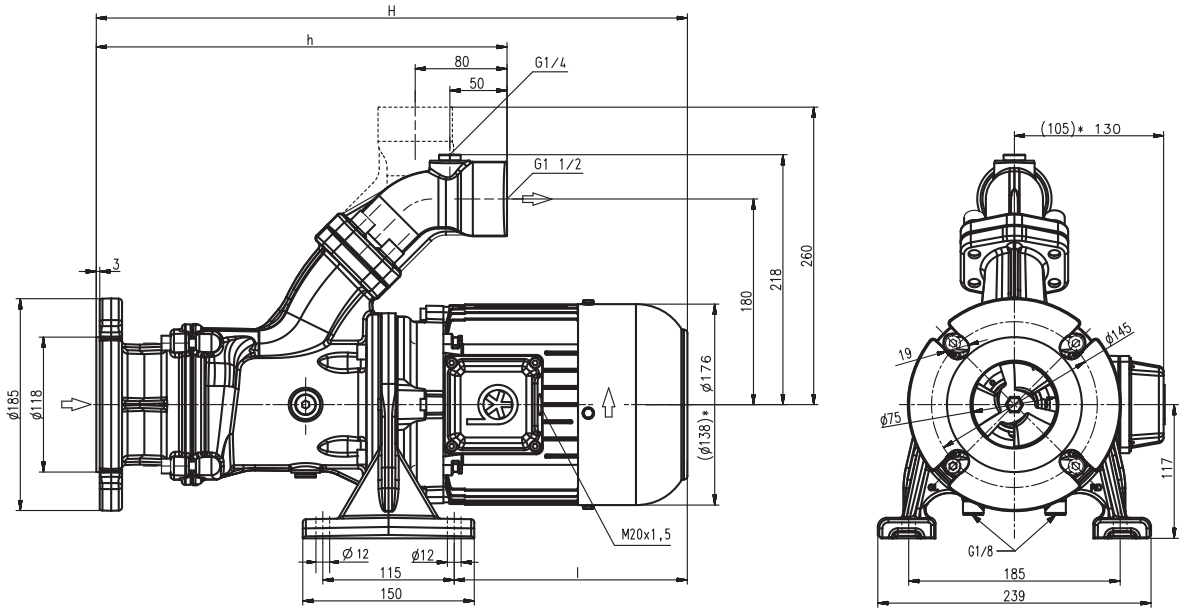

*) Medidas válidas para SBA401

Tipo	Caudal de altura manométrica l/min /m	Medida H mm	h mm	Longitud mm	Peso kg	Potencia kW	Tensión 3 ~ V	Frecuencia Hz	Corriente A	Núm. de revoluciones 1/min
SBA401	200/6	497	360	184	31	0,92	220-240	50	3,8	2840
							380-415	50	2,2	2840
						1,06	460	60	2,1	3440
SBA402	200/14	592	409	230	39	1,5	220-240	50	5,5	2880
							380-415	50	3,2	2880
						1,75	460	60	3,1	3470
SBA403	200/20	700	458	289	47	2,2	220-240	50	7,8	2890
							380-415	50	4,5	2890
						2,55	460	60	4,4	3480

Bombas horizontales monobloc

Las bombas horizontales monobloc son bombas centrífugas de construcción compacta en las cuales el rotor está asentado sobre el eje del motor.
Las bombas son de aspiración normal, el medio de bombeo tiene que fluir.
Vienen equipadas con un retén frontal simple, de acuerdo con el estándar.
Si se desea, existe un modelo resistente al funcionamiento en seco (-GD) con doble retén frontal.
Deben montarse al lado a debajo del depósito y son óptimas para impulsar **lubrificantes aireados** (emulsiones o aceites refrigerantes y de corte), como consecuencia del elevado desprendimiento de virutas por girar, fresar o amolar.
Serie SBA con **brida SAE** optativas para conexión de tubo vertical u horizontal con conexión de **manómetro G ¼**.
Para más información ver informaciones técnico-mecánicas.

Campo de aplicación

Líquidos de bombeo
Emulsiones refrigerantes
Aceites refrigerantes o para cuchillas de corte
Viscosidad cinemàtica
...45 mm^2/s (45 cSt)
Temperatura de bombeo
0...80° C

Ejecución
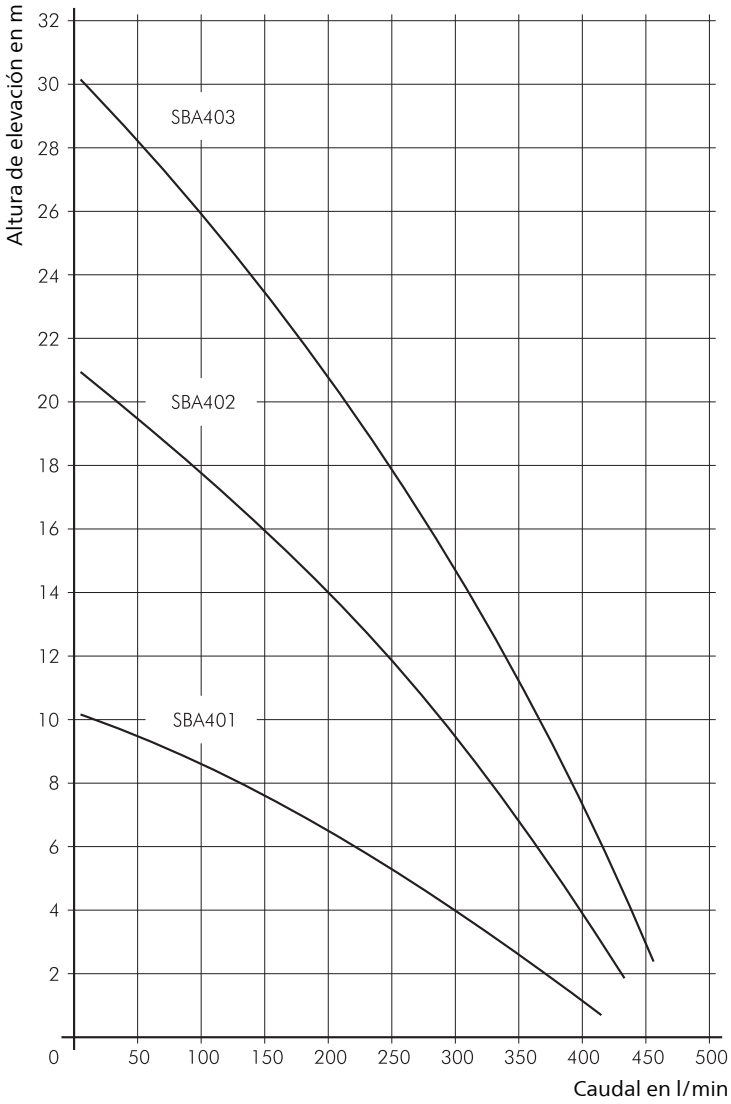
Cuerpo de bomba	fundición gris
Tapa	fundición gris
Rodete axial	acero fundido
Rodete radial	acero fundido
Eje	acero
Junta de anillo deslizante	SiC
Presión acústica	
SBA401	62 dBA
SBA402...SBA403	66 dBA