卧式端吸泵
SBA401...403

轴向/半开式叶轮

SBA401...403

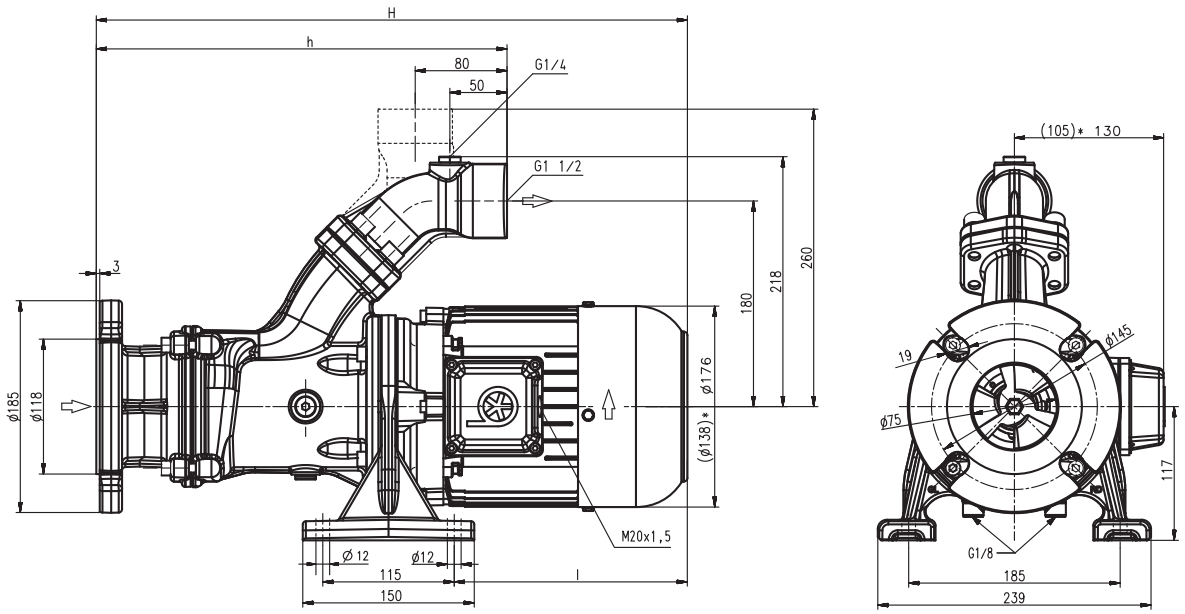

*) SBA401 尺寸

型号	流量在某个扬程下 l/min /m	尺寸 H mm	h mm	长度 l mm	重量 kg	功率 kW	电压 3 ~ V	频率 Hz	电流 A	转速 1/min
SBA401	200/6	497	360	184	31	0.92	220-240	50	3.8	2840
							380-415	50	2.2	2840
						1.06	460	60	2.1	3440
SBA402	200/14	592	409	230	39	1.5	220-240	50	5.5	2880
							380-415	50	3.2	2880
						1.75	460	60	3.1	3470
SBA403	200/20	700	458	289	47	2.2	220-240	50	7.8	2890
							380-415	50	4.5	2890
						2.55	460	60	4.4	3480

卧式端吸泵

是离心式直连泵，设计紧凑，叶轮直接安装在电机延长轴上。
这些泵不能自吸，必须重力供液。所有泵带一个机械密封。
根据需求，可提供第二个机械密封，允许干运转(-GD) (单级泵）。
该泵系列设计为水平安装，靠近水箱，以抽送**空气含量高的**液体，例如**水基冷却液或切削油**，他们使用在**高速车削，铣削或者磨削应用**。.
SBA 泵带方便使用者的**(SAE) 法兰**连接允许垂直或水平管路的连接，压力表接口 G ¼。
更多信息，请参考技术信息的机械特性部分。

应用

流体类型
　冷却液
　冷却/切削油
流动黏度
　...45 mm²/s (45 cSt)
工作温度
　0...80° C

结构

泵体	铸铁
端盖	铸铁
轴向叶轮	铸钢
径向叶轮	铸钢
轴	钢
机械密封	SiC
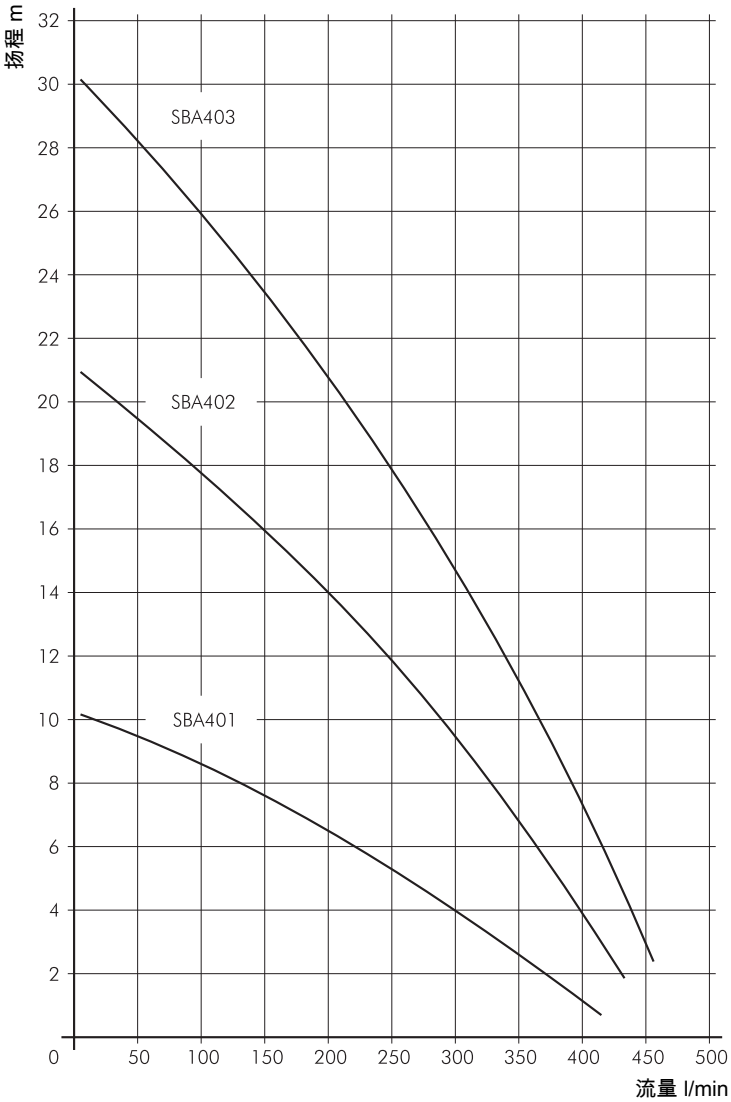
噪音等级	
SBA401	62 dBA
SBA402...SBA403	66 dBA