Pompe orizzontali monoblocco SBF125...1150

Giranti assiali / semiaperte

SBF125...1150

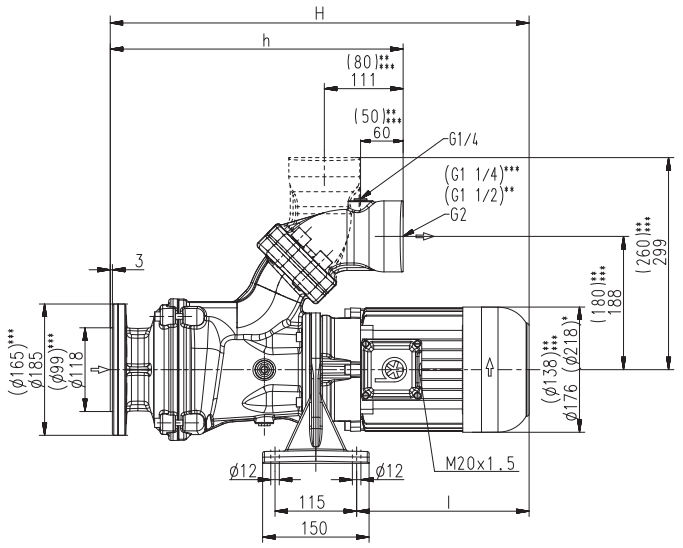

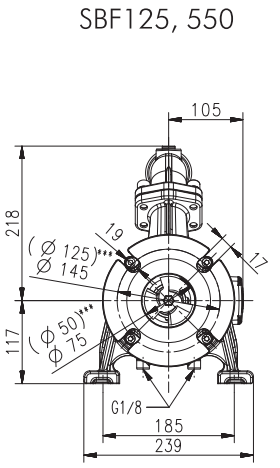

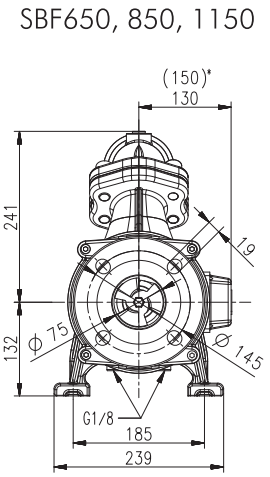

*) Dimensioni valide per SBF850, 1150
**) Dimensioni valide per SBF550
***) Dimensioni valide per SBF125

Tipo	Portata con prevalenza l/min /m	Misura H mm	h mm	Dim. mm	Peso kg	Potenza kW	Tensione 3 ~ V	Fre-quen-za Hz	Corrente A	№ di giri 1/min
SBF125	80/6	497	359	184	28,5	0,63	220-240	50	2,70	2850
							380-415	50	1,56	2850
						0,725	460	60	1,46	3425
SBF550	250/4	524	360	211	30	1,1	220-240	50	4,33	2850
							380-415	50	2,50	2850
						1,27	460	60	2,4	3440
SBF650	400/7	632	409	289	55	2,2	220-240	50	7,8	2890
							380-415	50	4,5	2890
						2,55	460	60	4,4	3480
SBF850	500/10	675	413	328	67	3,3	220-240	50	11,6	2930
							380-415	50	6,7	2930
						3,8	460	60	6,4	3520
SBF1150	600/13	675	413	328	72	4,0	220-240	50	14,50	2920
							380-415	50	8,35	2920
						4,55	460	60	7,9	3520

Chip

Pompe orizzontali monoblocco

Le pompe monoblocco sono delle pompe centrifughe realizzate in forma costruttiva compatta a blocco con girante integrata sull'albero motore prolungato.
Le pompe sono ad aspirazione normale, il mezzo di convogliamento deve affluire.
Le pompe di SBF125 sono dotate di serie di doppia tenuta ad anello scorrevole.
Le pompe di SBF550...1150 sono dotate di serie di una semplice tenuta ad anello scorrevole.
A richiesta è anche disponibile una versione con protezione industriale contro il funzionamento a secco (-GD) con doppia tenuta ad anello scorrevole.
Esse vengono montate accanto oppure sotto al contenitore e si adattano perfettamente per convogliare **sostanze lubrificanti di refrigerazione ad aria** (emulsioni) con elevata quota di trucioli, che subentrano durante i lavori di tornitura, fresatura o rettifica.
Serie SBF* con **flangia intercambiabile**. A richiesta sono anche disponibili dei raccordi per il montaggio orizzontale o verticale con attacco manometrico **G ¼**.
*) SBF125...550 con flangia SAE.
Per maggiori informazioni vedi informazioni tecniche pompe sollevamento serie SFL/SBF.

Campo d'impiego

Fluidi convogliati
- emulsioni refrigeranti
- olio refrigerante e olio da taglio

Percentuale di peso trucioli:
- mass. 1,0% in relazione al tipo di truciolo

Materiale trucioli:
- alluminio, acciaio, metalli non ferrosi, ghisa grigia

Viscosità cinematica
- ...45 mm^2/s (45 cSt)

Temperatura di convogliamento
- 0...80° C

Esecuzione

Corpo pompa	ghisa grigia
Corperchio	ghisa grigia
Giranti assiale	acciaio fuso
Giranti radiale	acciaio fuso
Albero	acciaio
Tenuta ad anello scorrevole	SiC

Pressione acustica	
SBF550	62 dBA
SBF125	64 dBA
SBF650	66 dBA
SBF850...SBF1150	71 dBA
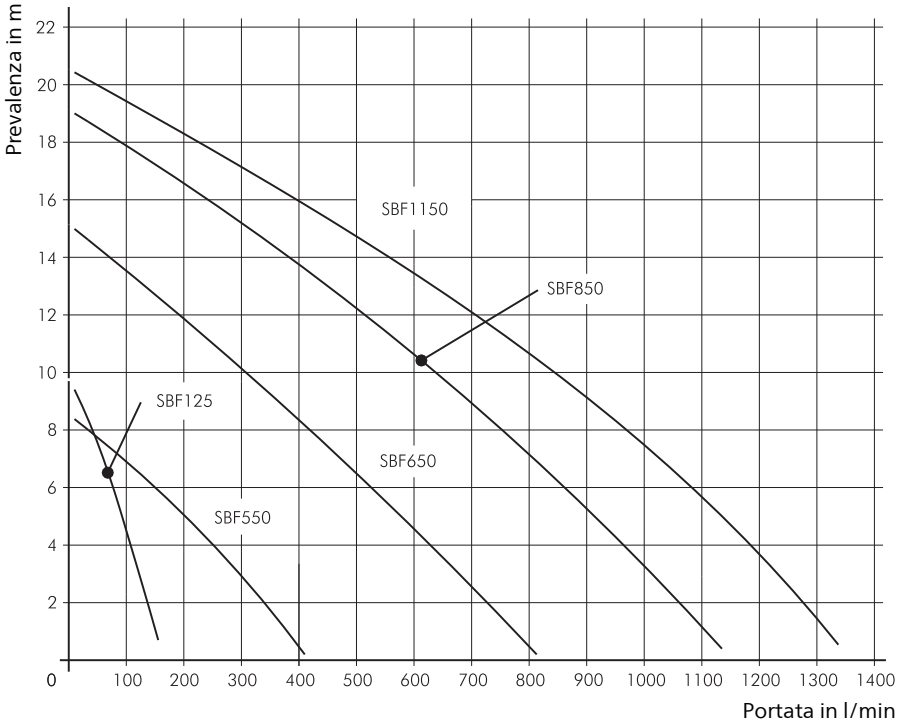
Chip