Pompes horizontales monobloc SBF125...1150

BRINKMANN PUMPS

Roues axiales / semi-ouvertes

SBF125...1150

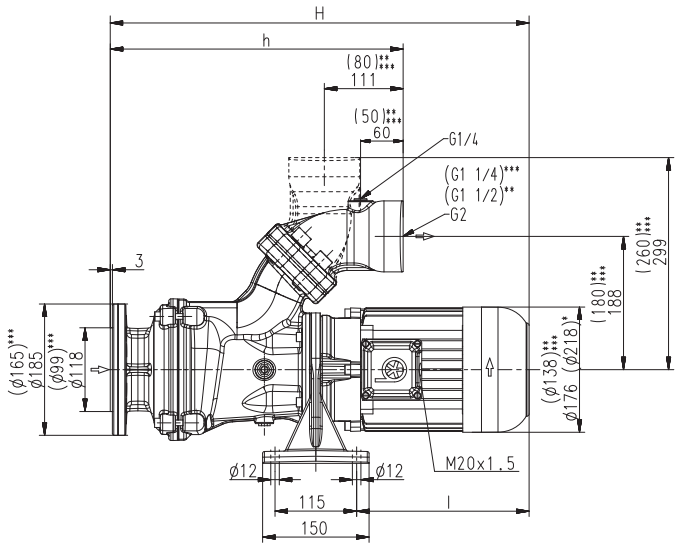

SBF125, 550

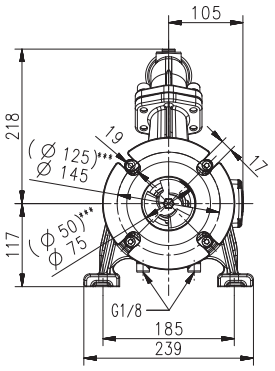

SBF650, 850, 1150

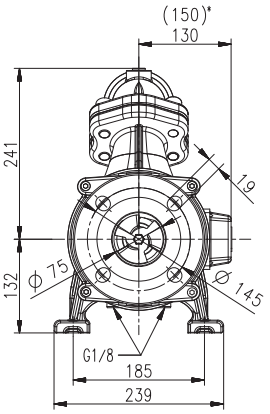

*) Dim. SBF850,1150
**) Dim. SBF550
***) Dim. SBF125

Type	Débit / hauteur manométrique l/min /m	Dimensions H mm	h mm	Longueur l mm	Poids kg	Puissance kW	Tension 3 ~ V	Fréquence Hz	Courant A	Nombre de tours 1/min
SBF125	80/6	497	359	184	28,5	0,63	220-240	50	2,70	2850
							380-415	50	1,56	2850
						0,725	460	60	1,46	3425
SBF550	250/4	524	360	211	30	1,1	220-240	50	4,33	2850
							380-415	50	2,50	2850
						1,27	460	60	2,4	3440
SBF650	400/7	632	409	289	55	2,2	220-240	50	7,8	2890
							380-415	50	4,5	2890
						2,55	460	60	4,4	3480
SBF850	500/10	675	413	328	67	3,3	220-240	50	11,6	2930
							380-415	50	6,7	2930
						3,8	460	60	6,4	3520
SBF1150	600/13	675	413	328	72	4,0	220-240	50	14,50	2920
							380-415	50	8,35	2920
						4,55	460	60	7,9	3520

Chip

Pompes horizontales monobloc

sont des pompes centrifuges d'une construction compacte où la roue est fixée sur le prolongement de l'arbre moteur.
Les pompes sont aspirantes si le liquide est amené à l'orifice d'aspiration.
Les pompes SBF125 sont équipées de deux garnitures mécaniques d'étanchéité.
En exécution standard, les pompes SBF550...1150 sont équipées d'une seule garniture mécanique d'étanchéité.
Une version qui fonctionne à sec sans aucun risque de détérioration est disponible sur demande (-GD). Elle est équipée de deux garnitures mécaniques d'étanchéité.
Les pompes sont montées à côté ou au-dessous du bac et conviennent d'une façon excellente pour le refoulement de **liquides de coupe chargés d'air** (émulsions) avec une proportion élevée de copeaux produits par l'enlèvement élevé de copeaux (tournage, fraisage ou rectification).
Série SBF* avec **bride interchangeable** pour un raccordement vertical ou horizontal avec **raccord taraudé pour un manomètre de G ¼**.
*) SBF125...550 avec bride SAE.
Pour des informations plus détaillées voir informations techniques pompes de relevage série SFL/SBF.

Applications

Liquides refoulés
- Emulsions de refroidissement
- Huiles de coupe et de refroidissement

Pourcentage max. du poids de copeaux dans le liquide:
- 1,0 % en fonction de la matière des copeaux

Matière des copeaux:
- Aluminium, acier, métaux non ferreux, fonte grise

Viscosité cinématique
- ...45 mm^2/s (45 cSt)

Température
- 0...80° C

Exécution

Corps de pompe	Fonte grise
Couvercle	Fonte grise
Roue axiale	Acier moulé
Roue radiale	Acier moulé
Arbre	Acier
Anneau de glissement	SiC

Niveau de pression accoustique

SBF550	62 dBA
SBF125	64 dBA
SBF650	66 dBA
SBF850...SBF1150	71 dBA
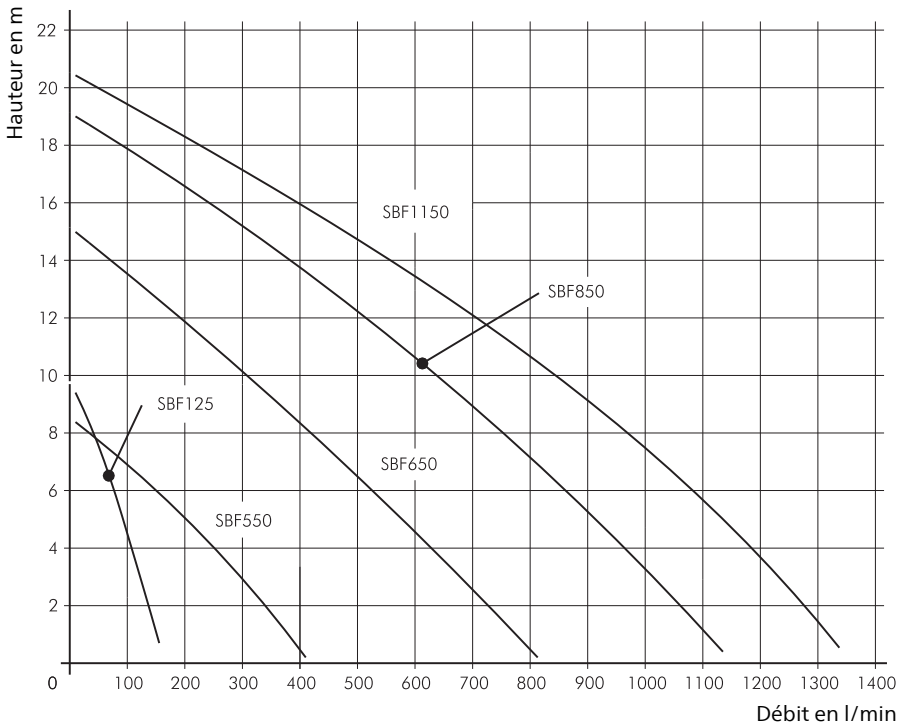
Chip